# CONSELL DE BARRI DE MIRA-SOL

*28 d'octubre de 2026*




AJUNTAMENT DE SantCugat

# ORDRE DEL DIA

1. APROVACIÓ DE L'ACTA ANTERIOR
2. INFORMACIONS DE PRESIDÈNCIA
3. INFORMACIÓ DELS GRUPS DE TREBALL REALITZATS
4. SEGUIMENT DELS PROJECTES DE PRESSUPOSTOS PARTICIPATIUS
5. SEGUIMENT PROJECTES COMUNITARIS
6. TORN OBERT

# 1

# BENVINGUDA
# APROVACIÓ DE L' ACTA ANTERIOR

# 2

# INFORMACIONS DE PRESIDÈNCIA

# 3. INFORMACIONS DE LA PRESIDÈNCIA

## Obres del complex aquàtic de Mira-sol

-La primera fase està a punt de finalitzar i recepcionar. Inclou els 2 vasos de la piscina, els vestidors i la recepció.

-En paral·lel, s'està ultimant la redacció del projecte de la segona fase, que preveu la sala de fitness i 3 sales d'activitats dirigides.

-La licitació de la segona fase inclourà la realització de les obres i també el servei d'explotació del complex aquàtic.

-S'ha previst que les obres de la 2a fase siguin compatibles amb l'obertura de la piscina

-L'obertura es preveu pel segon semestre de 2027.



# 3. INFORMACIONS DE LA PRESIDÈNCIA

## Obres Institut Escola Catalunya

- Nou edifici de secundària: les obres es van iniciar al juny i segueixen el calendari previst
- Data prevista de finalització obres de l'institut: setembre de 2027
- Les obres de millora de l'escola Catalunya segueixen el calendari previst i s'acabaran aquest 3er trimestre.



# 3. INFORMACIONS DE LA PRESIDÈNCIA

## Resultats estudi sonor  pantalles acústiques a l'AP-7

Segons els mesuraments acústics realitzats per la Diputació els dies 13 i 27 de maig a C. Folch i Torres i C. Guadalajara:

- Cap dels valors diaris en els horaris de mesura ha superat el valor límit (que és de 65 decibels en horari diurn i de 55 deicibels en horari nocturn).

- Respecte a les mesures del 2013, s'observa una reducció d'entre 3 i 6 decibels  al punt P1 (Folch i Torres) i d'entre 8 i 12 decibels al punt P2 (Guadalajara)



# 3. INFORMACIONS DE LA PRESIDÈNCIA

## Retirada soques dels escocells

S'han retirat 33 soques dels escocells d'un tram de carrer Pompeu Fabra, entre carrer Vitòria i Av. Can Cabassa.

A la propera campanya de plantació està previst reposar arbrat en els punts que sigui viable.

Els escocells que no es puguin replantar, es pavimentaran per millorar la funcionalitat.



# 3. INFORMACIONS DE LA PRESIDÈNCIA

## Asfaltat de carrers i voreres

Aquest estiu s'han fet treballs de millora d'asfaltat o voreres  a les ubicacions següents:

- Reasfaltat del c. Josep Trueta, entre la plaça de la Mota i la plaça de la Batuda.
- Reasfaltat de la plaça de la Batuda.
- Millora de voreres d'av. Can Cabassa
- Millora de la vorera de sauló del Camí de Can Gatxet
- Actualment s'estan millorant les voreres del Passeig de l'Orquídia
- Properament:  -Voreres del Carrer de Sabina Canyameres

  -Voreres de l'Avinguda de Can Cabassa

# Canals per informar-te, participar i fer propostes al barri




**mirasol@santcugat.cat**
Envia un correu a l'equip de participació o a la presidència del consell de barri

**marnacher.ic@santcugat.cat**
Contacta amb el tècnic d'Acció Comunitària a Mira-sol

**Butlletí digital**
Subscriu-te per rebre informacions i convocatòries al correu electrònic.
**Bit.ly/butlleti-barris**

**WhatsApp Mira-Sol**
Segueix el canal del consell de barri per rebre informacions i convocatòries al telèfon mòbil
**bit.ly/sommira-sol**

AJUNTAMENT DE SantCugat

# 3

# INFORMACIÓ DELS GRUPS DE TREBALL

# 3. INFORMACIÓ DELS GRUPS DE TREBALL

## Grups de treball realitzats juliol-setembre

- Grup de treball projecte *"Millora del pas de vianants i bicicletes a l'entorn sud de l'estació de Mira-sol"* (21 juliol 2026)

- Visita d'obres a la nova passera de la riera de Can Cabassa (24 setembre 2026)

- Grup de treball sobre control de plagues (28 setembre 2026)

# 4

# SEGUIMENT DELS PROJECTES DE PRESSUPOSTOS PARTICIPATIUS

# 4. SEGUIMENT PROJECTES PRESSUPOSTOS PARTICIPATIUS

| | PROJECTES 2020 - 2021 | PRESSUPOST | ESTAT EXECUCIÓ |
|---|---|---|---|
| MIRA-SOL | Rocòdrom d'escalada al pati del Casal Mira-Sol | 50.000 € | Finalitzat |
| | Bancs per la gent gran i potenciar espais de trobada | 40.000 € | Finalitzat |
| | Accions per promoure un mercadet de pagès de productes de proximitat | 5.000 € | Finalitzat |
| | Campanya per reduir la vespa asiàtica a Mira-Sol | 5.000 € | Finalitzat |
| | Introduir òlibes per a la biodiversitat i el control de rates | 5.000 € | Finalitzat |
| | Renovar el parc infantil de la pista de Mas Gener | 50.000 € | Finalitzat |
| | Accés a la Llacuna dels Alous | 50.000 € | Finalitzat |
| | Creació d'un parc per a patinets i bicicletes | 50.000€ | Finalitzat |
| | Ombra a la pujada de l'Estació de Mira-Sol al Mira-Sol Centre | 50.000 € | Finalitzat |
| | Passarel·la Riera de Can Cabassa | 120.000 € | En execució |
| | Pèrgoles a la plaça Doctor Pila | 50.000 € | Finalitzat |
| | Pacificació Pompeu Fabra de Mas Gener al Camp de futbol i el Casal de Mira-Sol | 50.000 € | Aprovat |

# 4. SEGUIMENT PROJECTES PRESSUPOSTOS PARTICIPATIUS

| | PROJECTES 2022 - 2023 | PRESSUPOST | ESTAT EXECUCIÓ |
|---|---|---|---|
| MIRA-SOL | INVERSIÓ | | |
| | Taules de pícnic, ping pong i una font al parc del Turó de Can Mates | 50.000 € | Previsió 2026 |
| | Enllumenat a les zones verdes entre l'escola La Farga i l'Institut Escola Catalunya | 50.000 € | Previsió 2027 |
| | Millorar la lluminària d'un tram de la rampa del Mira-sol Centre | 50.000 € | Previsió 2027 |
| | Pacificar i fer de sentit únic l'avinguda de Madrid | 50.000 € | Pendent estudi mobilitat |
| | ORDINARI | | |
| | Més Manga a les biblioteques | 5.000 € | Realitzat |
| | Cicle de cinema a la fresca | 5.000 € | Realitzat |
| | Activitats del Consell de Barri | 6.000 € | Realitzat |

# 4. SEGUIMENT PROJECTES PRESSUPOSTOS PARTICIPATIUS

| | PROJECTES 2025 – 2027 | PRESSUPOST | ESTAT EXECUCIÓ |
|---|---|---|---|
| MIRA-SOL | INVERSIÓ | | |
| | Plantació d'arbres per millorar la qualitat de l'aire | 30.000 € | Aprovat. Pressupost 2026 |
| | Millora del pas de vianants i bicicletes per l'entorn sud de Estació de Mira-sol | 60.000 € | En redacció |
| | Mobiliari urbà d'estada, lleure i esport a Mas Gener i Can Cabassa | 30.000 € | Redactat. Pressupost 2026 |
| | ORDINARI | | |
| | Classes de català al casal de Mira-Sol | 1.000 € | 2027 |
| | Espai de lleure familiar i activitats al Mercat de Pagès | 4.000 € | Iniciat. Cada dissabte |
| | Formació i difusió d'horticultura i biodiversitat | 4.000 € | En curs |
| | Classes de fitness i activitats dirigides a un públic adult | 2.000 € | 19 de maig |
| | Festa de Halloween i castanyada | 2.000 € | Previst per 31 oct. |
| | Activitats per a joves del barri | 2.000 € | Tallers skate 9 de maig |

# 10 ANYS DE PRESSUPOSTOS PARTICIPATIUS

Aquest novembre els Pressupostos Participatius de Sant Cugat fan 10 anys, que han servit per impulsar centenars de projectes a la ciutat i al barr

**És una oportunitat per posar en valor la feina que els veïns i veïnes, les entitats i l'Ajuntament heu fet al llarg d'aquest temps per millorar els nostres barris**




El proper 27 de gener a la Sala Clavé de la Unió farem un acte de reconeixement a tots i totes les participants.
Dels barris de Mira-sol volem destacar els projectes:

- **Mercat de pagès**
- **Espais de joc infantil. Com el parc de patinets i bicicletes a la plaça del Casal de Mira-sol**

Hi esteu convidats!

# 4. SEGUIMENT PROJECTES PRESSUPOSTOS PARTICIPATIUS

## Projecte passera Riera de Can Cabassa

Descripció:
S'està fent una passera de dos trams que connectarà els carrers Cadí i Everest.

El projecte preveu estructures de fusta recolzades sobre 2 estreps de formigó armat.

Les amplades interior seran de 2 metres i les longituds:
- Primer tram: 14,5 metres.
- Segon tram: 12 metres.

Es preveu la instal·lació d'enllumenat a la passera

Cost: 120.000 €

Estat: EN EXECUCIÓ
DURADA 3 MESOS





# 4. SEGUIMENT PROJECTES PRESSUPOSTOS PARTICIPATIUS

## Plantació d'arbres per millorar la qualitat de l'aire

Descripció:
Es proposa la plantació de diverses espècies d'arbres a diferents carrers dels barris de Mira-sol, amb l'objectiu de millorar la qualitat de l'aire.

La tipologia d'arbre i les zones on es plantaran han estat estudiades i analitzades conjuntament amb l'equip tècnic de Parcs i Jardins.

Zones d'actuació:
- Rambla del Baixador
- c/Ignasi Barraquer
- c/Miquel Servet
- Av. Montserrat Roig

Pressupost: 30.000€
Estat: EN REDACCIÓ

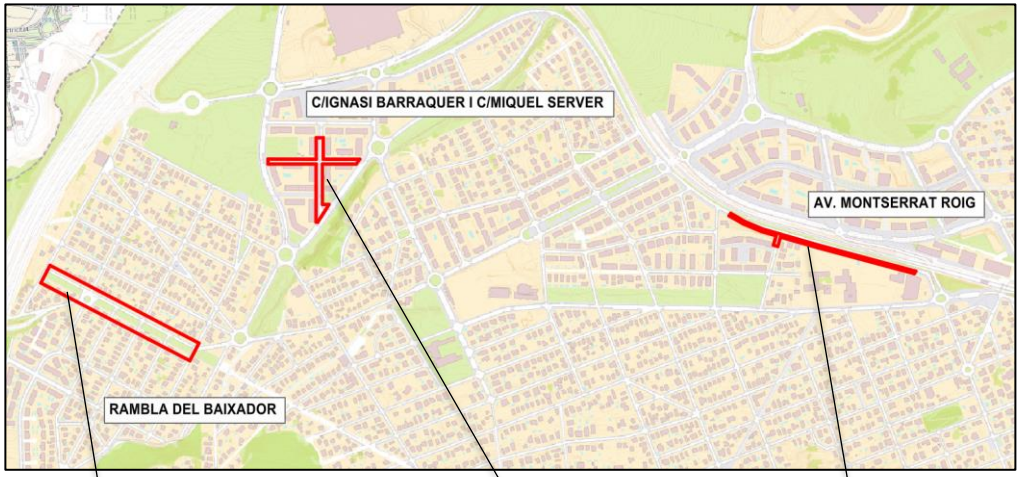








# 4. SEGUIMENT PROJECTES PRESSUPOSTOS PARTICIPATIUS

## Mobiliari urbà d'estada, lleure i esport a Mas Gener i Can Cabassa

Descripció:
Instal·lació de mobiliari urbà, de lleure i d'esport a diferents zones. Les ubicacions i elements a instal·lar es van acordar al grup de treball amb les associacions del barri.

Es proposa instal·lar:

- Elements esportius a la zona la pista de Mas Gener
- Elements esportius i d'estada a l'Av. Can Cabassa
- Bancs  a les parades d'autobusos
- Taules de pícnic a diverses zones

Pressupost: 30.000€

Estat: EN REDACCIÓ

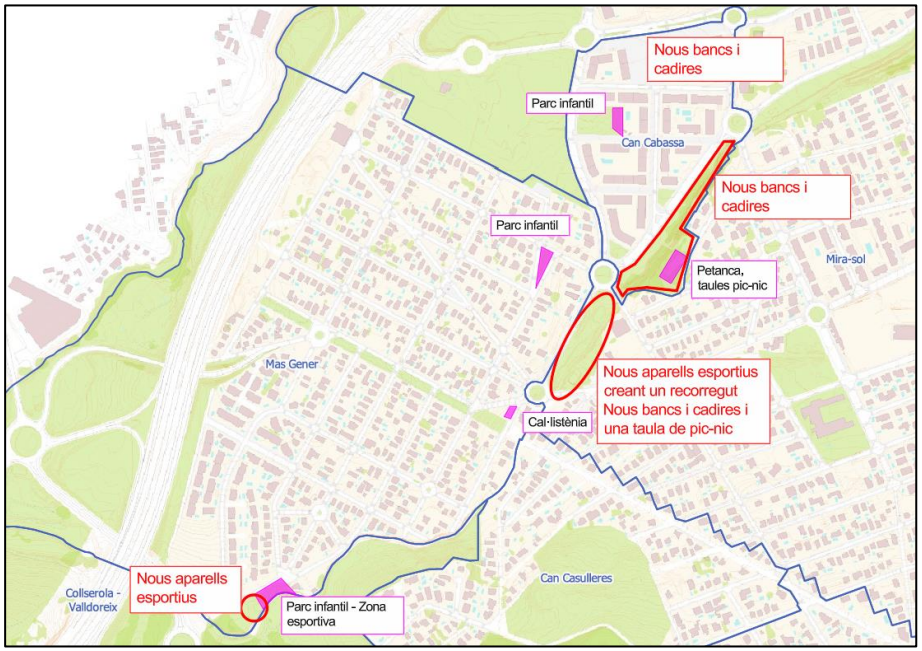










# 4. SEGUIMENT PROJECTES PRESSUPOSTOS PARTICIPATIUS

## Millora d'un tram de vorera del Camí de Can Gatxet

Descripció:
Millorar un tram de la vorera nord del camí de Can Gatxet, entre l'estació de FGC de Mira-sol i el camí de sauló executat recentment, i generar una via compartida de mobilitat activa, amb un espai compartit entre vianants, cicles i VMP.

Actuacions:
- Ampliació d'un tram de la vorera i reducció d'amplada de la calçada, per millorar la seguretat de vianants.
- Prolongació del camí de sauló ja executat per assegurar el pas de VMP.

Pressupost: 60.000€
Estat: EN REDACCIÓ




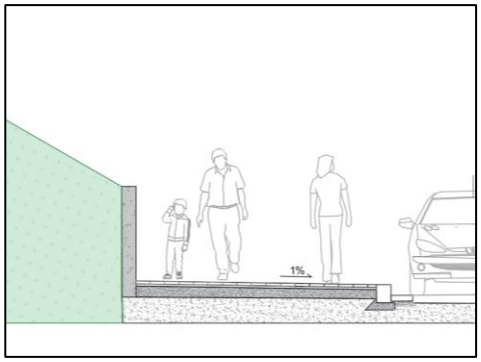


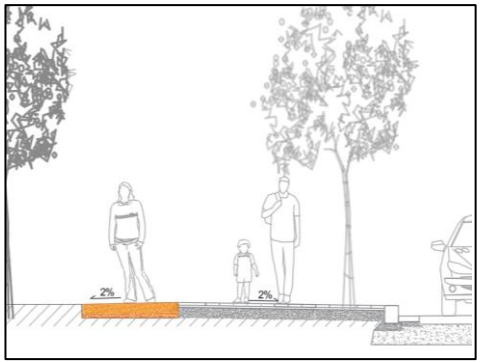

# 4. SEGUIMENT PROJECTES PRESSUPOSTOS PARTICIPATIUS

## Nou espai de Bar-restaurant al Centre Civi Mira-Sol

Descripció:
En l'edició 18-19, es va escollir com un dels projectes guanyadors habilitar un espai gastronòmic al Centre Cívic.

La proposta preveu la reforma parcial de l'equipament per tal d'adequar-hi un espai de bar restaurant situat a l'ala nord de l'edifici, entre l'auditori i la recepció.

Previament s'ha realitzat un estudi de viabilitat del negoci i s'ha treballat una proposta d'implantació dels espais dins l'equipament.

El bar tindrà accés des del C/Mallorca i des del pati interior, així com dues terrasses.

Estat: EN REDACCIÓ







# 4. SEGUIMENT PROJECTES PRESSUPOSTOS PARTICIPATIUS

## Nou espai de Bar-restaurant al Centre Civi Mira-Sol

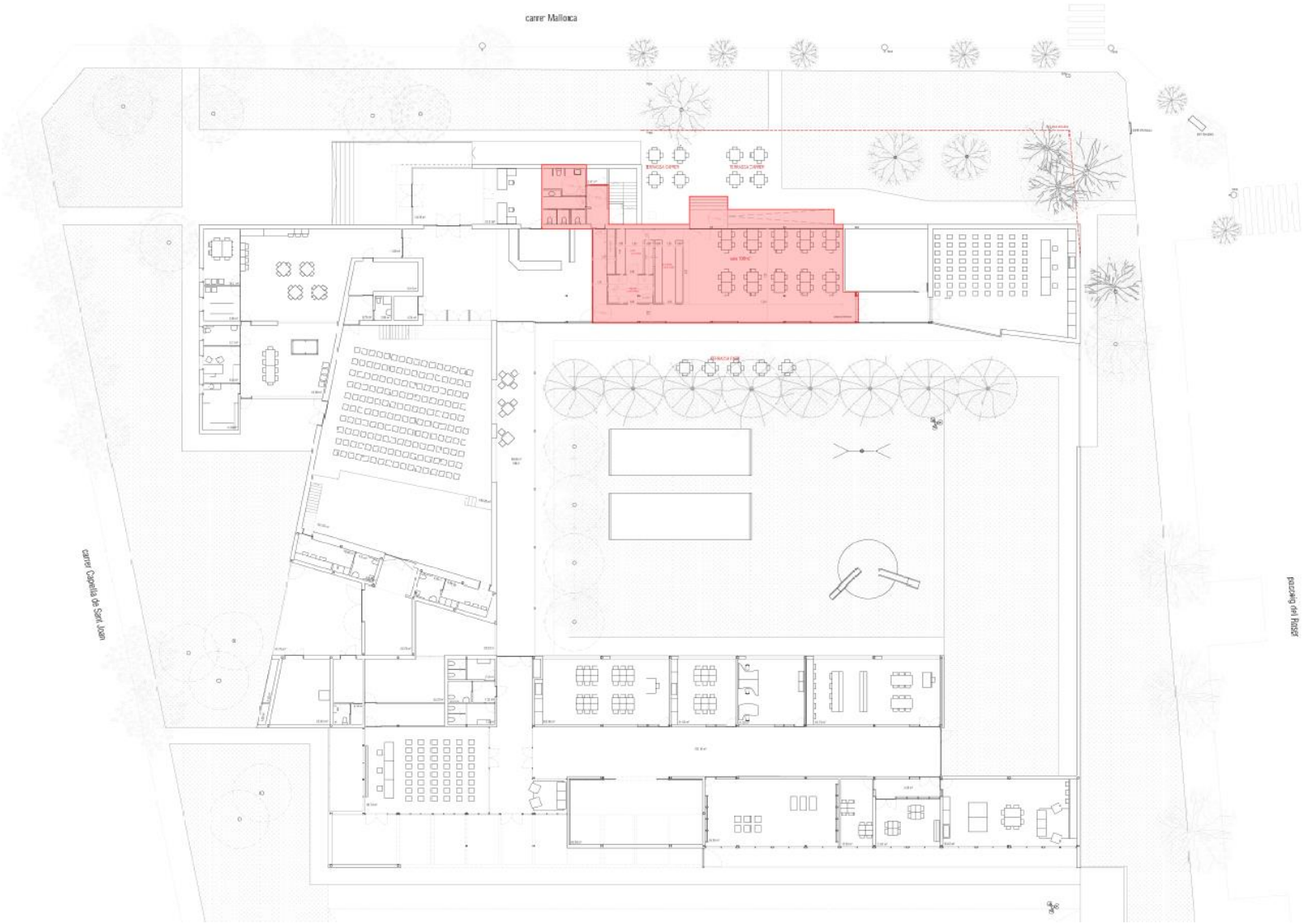

# 4. SEGUIMENT PROJECTES PRESSUPOSTOS PARTICIPATIUS

## EDICIÓ INFANTS I JOVES – ZONES D'ESTADA

**Descripció:**
En l'edició 22-23, un dels projctes escollits va ser crear zones d'estada pensades especialment per a joves.

En sessions de treball posteriors, es van definir les ubicacions. Els espais escollits en el barri de Mira-sol van ser: al parc del Casal i a l'entorn de la zona del pump-track i parkour.

El nou espai de trobada, construït amb travesses de fusta, està pensat perquè els joves disposin d'un lloc on seure, conversar i gaudir de l'espai

Pressupost: 30.000€
Estat: NOVEMBRE 2026




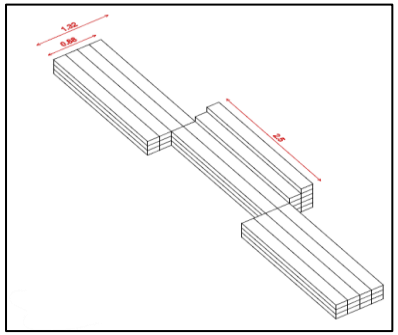

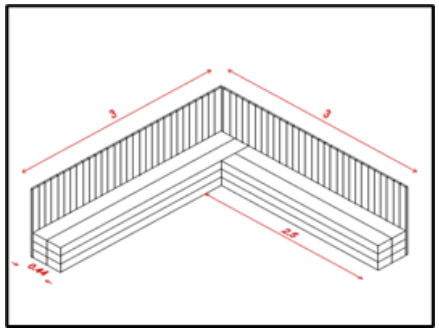

# 4. SEGUIMENT PROJECTES PRESSUPOSTOS PARTICIPATIUS

## EDICIÓ INFANTS I JOVES – INSTAL·LACIÓ ELEMENTS ESPORTIUS

Descripció:
En l'edició 22-23, es va escollir com un dels projectes guanyadors la creació de nous espais esportius. La proposta preveu instal·lar cistelles de bàsquet, porteries i taules de ping-pong en diversos punts del municipi. En sessions de treball posteriors, es van definir les ubicacions més demandades pels joves.

Al barri de Mira-sol, s'han instal·lat:

- 1 cistella de bàsquet al Turó de Can Mates
- 1 taula de ping-pong i 1 cistella de bàsquet, a la zona del pump-track i el parkour.

Pressupost: 30.000€
Estat: FINALITZAT








# 5

# SEGUIMENT PROJECTES COMUNITARIS

# 5. PROJECTES COMUNITARIS

| | PROJECTES 2025 – 2027 | PRESSUPOST | ESTAT EXECUCIÓ |
|---|---|---|---|
| MIRA-SOL | ORDINARI | | |
| | Classes de català al casal de Mira-Sol | 1.000 € | 2027 |
| | Espai de lleure familiar i activitats al Mercat de Pagès | 4.000 € | Iniciat. Cada dissabte |
| | Formació i difusió d'horticultura i biodiversitat | 4.000 € | En curs. 6 tallers |
| | Classes de fitness i activitats dirigides a un públic adult | 2.000 € | 19 de maig. I 2027 |
| | Festa de Halloween i castanyada | 2.000 € | Previst per 31 oct. |
| | Activitats per a joves del barri | 2.000 € | Tallers skate 9 de maig |

# 5. PROJECTES COMUNITARIS

## Espai de lleure familiar i activitats al Mercat del Pagès

**Descripció:**
Des d'abril que s'ofereix activitats lúdiques i educatives per a infants.

- Assistència mitjana de 2 a 4 infants.
- Fins al dissabte 19 de desembre.

**Cost:**
4.000 €

**Estat:**
**EN PROCÉS**





# 5. PROJECTES COMUNITARIS

## Espai de lleure familiar i activitats al Mercat del Pagès

**Descripció:**
El cicle de tallers "**Cuidem les arrels"** ha inclòs tres propostes vinculades a la natura, la salut i la sostenibilitat: la farmaciola verda per als refredats, l'aromateràpia mediterrània i la introducció a la permacultura i la fertilitat del sòl.

**Cost:**
4.000 €

**Estat:**
**EN PROCÉS**





# 5. PROJECTES COMUNITARIS

## Festa de Halloween i Castanyada

**Descripció:**

- L'Associació Veïnal de Mas de Gener organitza la **Castanyada Terrorífica**

- L'Associació Veïnal de Sant Joan promou el **Castaween**
  - Enllaç d'inscripció al taller de caparrots: https://bit.ly/3VIcWAd

**Cost:**
2.000 €
**Estat:**
**EN PROCÉS**






# 5. PROJECTES COMUNITARIS

## Activitats a per joves del barri

**Descripció:**
S'ha fet un curs d'iniciació a l'skate a l'skateparc de davant el Casal de Mira-sol.

Va ser el dissabte 9 de maig en dues franges: de 10 a 11.30h per a infants de 6 a 9 anys, i d'11.30 a 13 per a joves de 10 a 14 anys.

**Cost:**
2.000 €

**Estat:**
**FINALITZAT**






# 5. PROJECTES COMUNITARIS

## Classes de fitness i activitats dirigides a un públic adult

Descripció:
S'ha acompanyat a l'OMET en l'organització d'una jornada de dinamització esportiva a l'aire lliure, amb classes de fitness i activitats dirigides. Fou, adreçada especialment a les dones, va tenir lloc el 19 de maig, de 19 a 21 h, al parc de cal·listènia de Mira-sol.

Cost:
2.000 €

Estat:
FINALITZAT



# 5. PROJECTES COMUNITARIS

## Classes de català al Casal de Mira-sol

**Descripció:**
S'està impulsant un grup de conversa en català en col·laboració amb el Banc del Temps. Es busca crear un espai de trobada i aprenentatge compartit per practicar el català en un ambient proper, informal i participatiu.

Enllaç d'inscripció al grup de conversa: https://forms.gle/GuaAY7kSFQBDgjjd8




**Cost:**
2.000 €

**Estat:**
**EN PROCÉS**

# Classes de català al Casal de Mira-sol

**Descripció:**

El projecte de taitxí, impulsat en el marc dels Pressupostos Participatius de Gent Gran de Sant Cugat, ofereix sessions gratuïtes a l'aire lliure per fomentar l'activitat física. El pròxim és el **7 de novembre** al Casal de Mira-sol.





# 6 TORN OBERT



# Tot el que passa al barri, ara també al WhatsApp!

**Bit.ly/sommira-sol**

**Uneix-te al canal** del Consell de Barri i estigues al dia dels projectes, activitats, convocatòries i d'altres temes d'interès a Mira-sol

AJUNTAMENT DE SantCugat

AJUNTAMENT DE
**SantCugat**

santcugat.cat